Sun

Серия «Модерн» из натурального камня

www.Camina.de

Возможная комплектация:

- Позолота, хром, нержавейка
- Гальваника всей видимой части
- Front Kristall
- Front Kristall +
- Дверца с двойным
- Тепло-накопитель

Каминная топка:

Sonderanfertigung

www.Schmid.ru

Сорта натурального камня

- Blanco Nac.
- Celia
- Crema Marfil
- Habana
- Negro Abanilla
- Ramage

Sun

Серия «Модерн» из натурального камня

www.Camina.de

Изображение фронт M 1:25

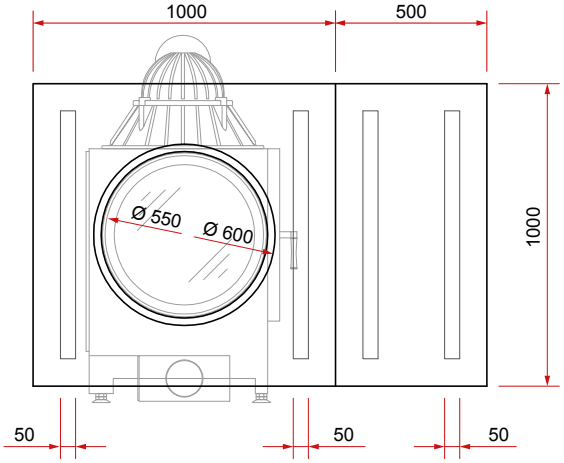

Боковое изображение M 1:25

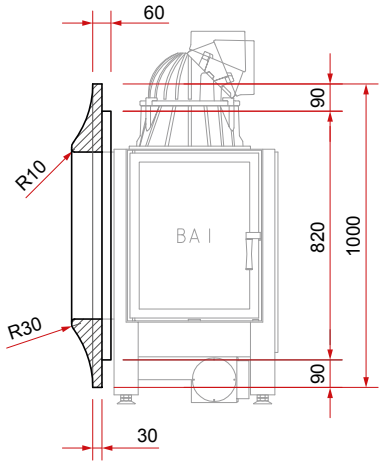

Изображение сверху M 1:25

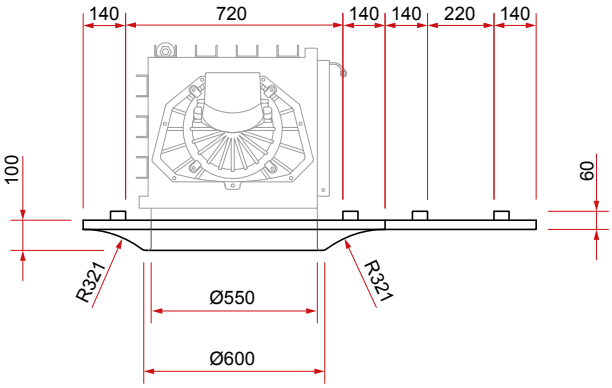

08 / 2013

Тиражирование, в том числе частичных деталей, только с нашего разрешения. Возможны технические изменения.
All illustrations and drawings are copyrighted. Utilisation or publication, including individual details, only with our written approval. Technical data are subject to change without notice.