Технический лист/ 1.2015

VERTICAL 440/560,660

Ранг 440

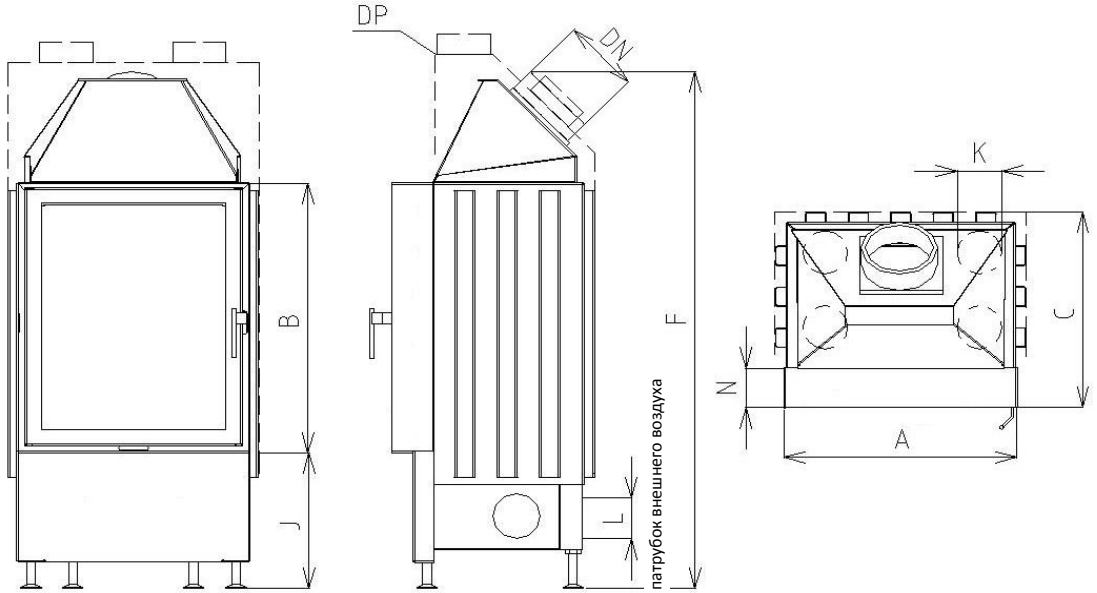

	Технические параметры		
1	Номинальная мощность	кВт	8
2	Номинальная мощность на водяном теплообменнике	кВт	
3	Необходимое давление	Па	12
4	КПД	%	79
5	Температура отходящих дымовых газов	^{o}C	240
6	Потребность в топливе	кг/ч	2,9
7	Воздухообмен	^{м3}/час	24
8	Эмиссия CO к 13% O_2	%	0,1
9	Эмиссия дымовых газов	г/с	8,4
10	Вес	кг	165
11	Необходимое сечение циркуляции воздуха - ВХОД	см ^{2}	250
12	Необходимое сечение циркуляции воздуха - ВЫХОД	см ^{2}	400
13	Диаметр дымохода	Ø мм	180
14	Характер конструкции с топкой: Воздушная конвекция		да
	Теплонакопл. без конв.		да

Только в сегментном шамоте (SO)

Дополнительные опции

Рамка (KR)
Двойное стекло (DS)
Черное тонир. стекло (SM)
Дв стекло с тонировкой (DSM)
Внешний зольник (VOP)
Низкое основание (ZO)
Конвекционный кожух (DP)
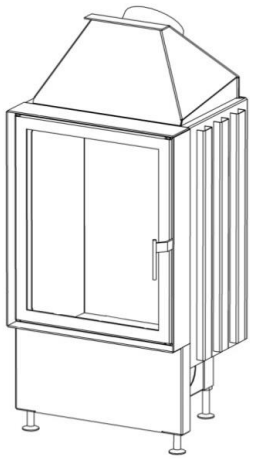
	Размеры		VERTICAL 440/560	VERTICAL 440/660
1	A	мм	440	
2	F	мм	1150	1250
3	C	мм	465	465
4	DN	Ø мм	180	
5	B	мм	560	660
6	FF	мм		
7	E	мм		
8	AA	мм		
9	H	мм		
10	J	мм	325 + /160/	
11	K	Ø мм	4x125	
12	L	Ø мм	100	
13	M	мм		
14	N	мм	50