Технический лист/ 12.2014

PRIZMA 670/500

Ранг 670

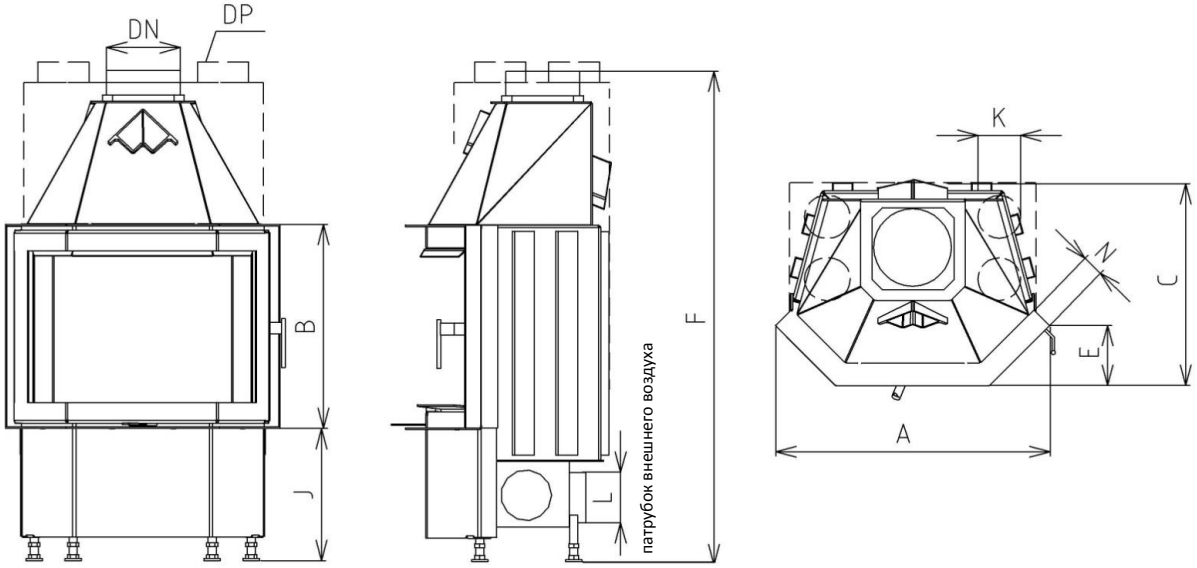

	Технические параметры			
1	Номинальная мощность		кВт	10
2	Номинальная мощность на водяном теплообменнике		кВт	
3	Необходимое давление		Па	12
4	КПД		%	79,1
5	Температура отходящих дымовых газов		°C	247
6	Потребность в топливе		кг/ч	3,2
7	Воздухообмен		м3/час	30
8	Эмиссия CO к 13% O_2		%	0,1
9	Эмиссия дымовых газов		г/с	10,1
10	Вес		кг	170
11	Необходимое сечение циркуляции воздуха - ВХОД		см 2	300
12	Необходимое сечение циркуляции воздуха - ВЫХОД		см 2	500
13	Диаметр дымохода		Ø мм	180
14	Характер конструкции с топкой	Воздушная конвекция		да
		Теплонакопл. без конв.		да

Дополнительные опции

Рамка (KR)

Внешний зольник (VOP)

Сегментный шамот (SO)

Низкое основание (ZO)

Конвекционный кожух (DP)
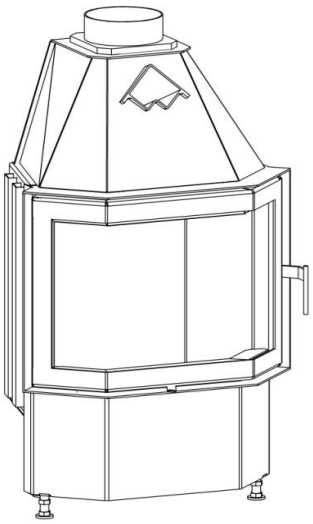
	Размеры		PRIZMA 670/500
1	A	мм	670
2	F	мм	1210
3	C	мм	505
4	DN	Ø мм	180
5	B	мм	500
6	OR	мм	
7	E	мм	145
8	AA	мм	
9	H	мм	
10	J	мм	325 + /160/
11	K	Ø мм	4x125
12	L	Ø мм	100
13	M	мм	
14	N	мм	50