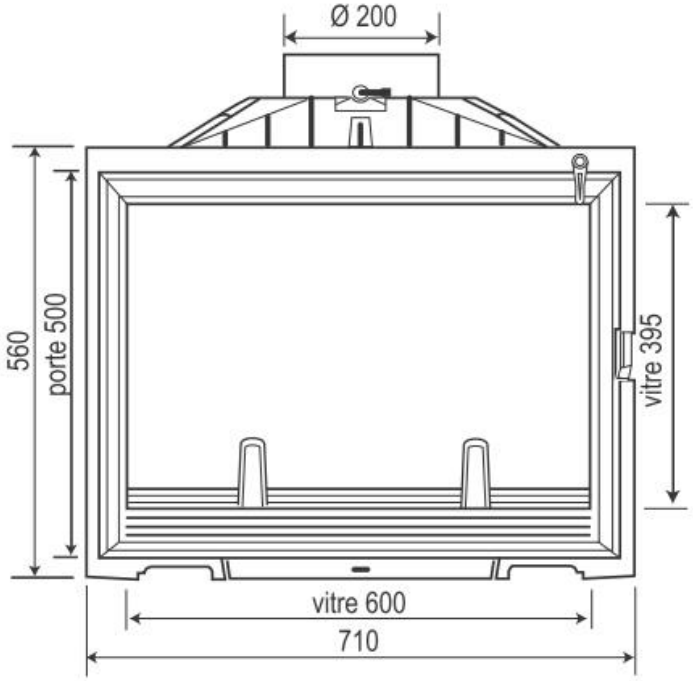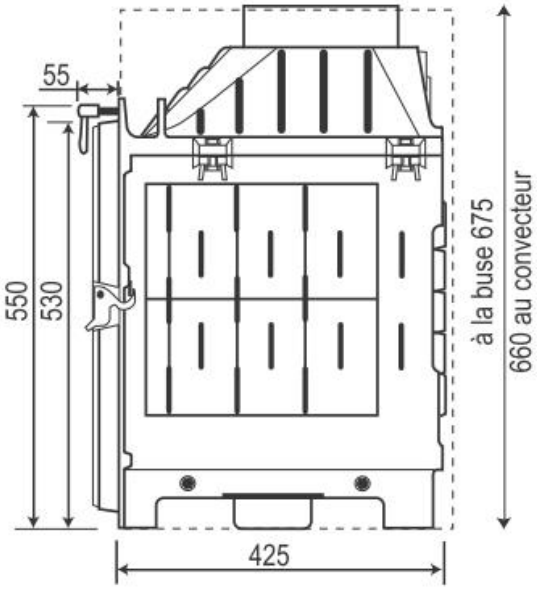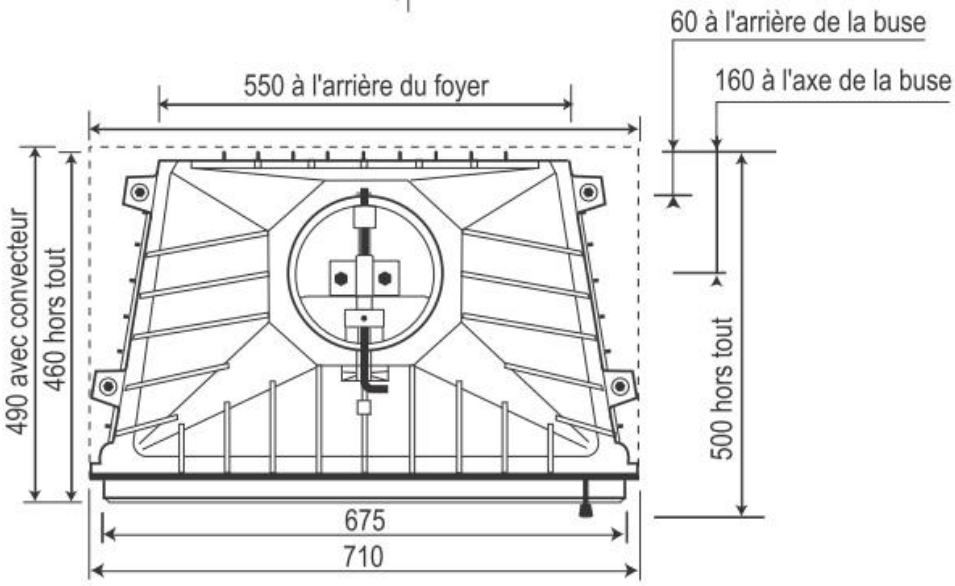Seguin Confort Celsius